POLIZA DE GARANTIA

PRODUCTO: MINI ALARMA DE SEGURIDAD
MARCA: MASTER
MODELO: MS-ALARM SIREN

DISTRIBUIDORA DE COMPONENTES AUDIO Y VIDEO S. A. DE C.V. Agradece a usted la compra de este producto, el cual goza de una garantía de **1 año** contra cualquier defecto de fábrica, la cual ampara todas las piezas y componentes del producto, así como también la mano de obra y gastos de transportación, sin ningún cargo para el consumidor, contados a partir de su fecha de compra como material nuevo.

Para hacer efectiva la garantía deberá presentar el producto y póliza de garantía sellada en el lugar donde lo adquirió y/o en nuestro centro de servicio de DISTRIBUIDORA DE COMPONENTES AUDIO Y VIDEO, S.A. DE C.V., ubicado en: Av. Pirules No. 134-D Int. 14 Col. Industrial San Martín Obispo CP 54769 Cuautitlán Izcalli, Estado de México o comuníquese al TEL/FAX: 5887 8036, en donde también usted podrá encontrar partes, componentes, consumibles y accesorios.

DISTRIBUIDORA DE COMPONENTES AUDIO Y VIDEO, S.A. DE C.V., se compromete a reparar el producto defectuoso o cambiarlo por uno nuevo o similar (en el caso de que se haya descontinuado), cuando no sea posible la reparación, a consecuencia de un defecto de fabricación previo diagnóstico realizado por nuestro centro de servicio, sin ningún cargo para el consumidor. El tiempo de reparación no será mayor de 30 (treinta) días naturales contados a partir de la fecha de recepción del producto en nuestro centro de servicio.

Esta garantía no tendrá validez en los siguientes casos:

- Cuando el producto hubiese sido utilizado en condiciones distintas a las normales.
- Cuando el producto no hubiese sido operado de acuerdo con el instructivo de uso que le acompaña.
- Cuando el producto hubiese sido alterado o reparado por personas no autorizadas por DISTRIBUIDORA DE COMPONENTES AUDIO Y VIDEO S. A. DE C.V.

NOMBRE DEL CONSUMIDOR: _____
DIRECCION Y TELEFONO: _____
FECHA DE COMPRA: _____

IMPORTADOR:
DISTRIBUIDORA DE COMPONENTES AUDIO Y VIDEO, S.A. DE C.V.
Av. Pirules No. 134-D Int. 14 Col. Industrial San Martín Obispo
CP 54769 Cuautitlán Izcalli, Estado de México
TEL: 01 (55) 5887 8036
RFC: DCA 990701 RB3

MASTER®
Innovación en Electrónica

MANUAL DE INSTRUCCIONES

MODELO: MS-ALARM SIREN

POR FAVOR ANTES DE UTILIZAR SU NUEVA MINI ALARMA DE SEGURIDAD LE RECOMENDAMOS, LEA COMPLETAMENTE LAS INSTRUCCIONES DE ESTE MANUAL.

Gracias por adquirir productos MASTER los cuales son fabricados bajo las normas internacionales de calidad y seguridad garantizando la calidad de materiales y buen funcionamiento.

RECOMENDACIONES

- El equipo se debe operar de acuerdo con el manual.
- No desmonte ninguna de sus partes. Si tiene algún problema con el equipo, póngase en contacto con un profesional.
- El equipo debe mantenerse seco. Por favor no utilice el equipo en condiciones de lluvia, en lugares húmedos o que esté expuesto directamente al polvo.
- No golpee ni lance este producto, instale en un lugar seguro y firme.

ESPECIFICACIONES TECNICAS

- Alimentación: 12 Vcc
- Consumo de corriente: 250 mA
- Presión sonora: 108 dB
- Frecuencia de tono: 3,8 kHz

APLICACIONES

Accesorio indispensable para sistemas de seguridad para dar aviso de actividades anormales por medio de equipos de seguridad como por ejemplo (DVR) grabador digital de video o de forma independiente (con su botón de emergencia tiene accionamiento directo de la alarma en cualquier situación de peligro). Ampliamente usado en pasillos y corredores del hogar, empresas, hoteles, supermercado, almacenes, casas, etc.

INSTALACION:

- ✓ Elija el lugar donde instalara la alarma, se recomienda en lugar alto, evitando contacto con el agua.
- ✓ La alarma cuenta con orificio para colocar en pared, solo requiere de colocar un tornillo para utilizarlo como base.
- ✓ Para una mayor seguridad, retire el frente de la alarma, retire los tornillos para poder retirar el frente, utilizando la parte trasera de la alarma como plantilla, marque los puntos en donde colocara la alarma.
- ✓ Realice las perforaciones en los lugares marcados y utilizando el material y herramienta necesaria fije la alarma.
- ✓ Realice las conexiones como se muestra en el diagrama de conexión antes de colocar el frente de la alarma.

FUNCIONAMIENTO:

La mini alarma por sí sola no funciona, se tiene que conectar en dispositivos de seguridad para realizar las funciones de activación y desactivación de forma automática cuando suceda algún siniestro, es por eso que el equipo cuenta con un botón de activación que puede conectarse NC (normalmente cerrado) o NO (normalmente abierto). Esta conexión se realiza de manera similar a un “switch” en serie, el botón una vez pulsado activara la alarma, con luz de alerta y sonido, por un lapso de 3 minutos sin interrupción.

Después de ese tiempo se desactivara automáticamente. Si desea desactivarla antes de los 3 minutos de activación utilice la llave de seguridad incluida. **El equipo cuenta con botón “tamper**”, sobre este swicth usted podrá conectar un indicador de peligro (foco, otra alarma, DVR, etc.), el cual se accionara haya un sabotaje sobre la alarma.

La distancia entre el botón de activación y alarma puede variar de acuerdo al calibre del conductor utilizado, se recomienda calibres 22 al 18 AWG con una distancia máxima de 50 m

DIAGRAMA INTERNO

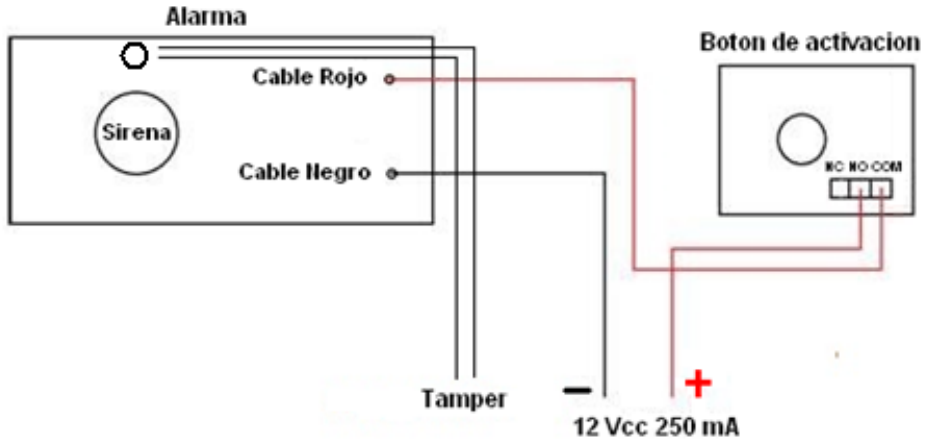

DIAGRAMA EXTERIOR

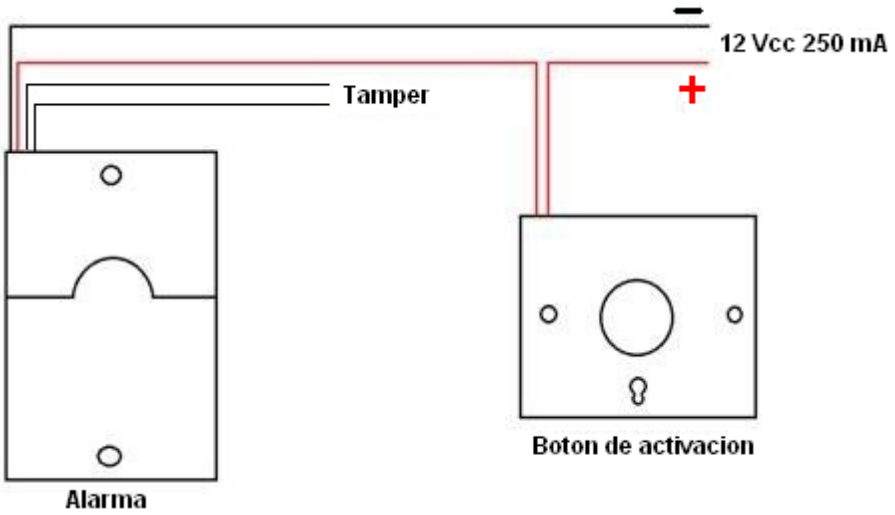

ASISTENCIA TECNICA

Para atender sus dudas, aclaraciones o asistencia en la instalación y operación de su producto MASTER Póngase en contacto con nosotros mediante:

- Soporte en línea: Desde nuestra página Web mande su mail.
- Atención Personalizada: Gerencia de Calidad y Soporte Técnico.
    - A toda la República. Lada sin costo: 01 800 849 3448.
    - Local: 5887-8036
    - Para ambos Teléfonos solicite las extensiones: 254, 226 y/o 291.