POLIZA DE GARANTIA

PRODUCTO: SOPORTE DE PARED PARA PANTALLA LCD/PLASMA Y DVD
MARCA: MASTER VISION
MODELO: HO-LCDDVDII
CONTENIDO: 1 JUEGO. SOPORTE CON ACCESORIOS

DISTRIBUIDORA DE COMPONENTES AUDIO Y VIDEO S. A. DE C.V. Agradece a usted la compra de este producto, el cual goza de una garantía de **1 año** contra cualquier defecto de fabrica, la cual ampara todas las piezas y componentes del producto, así como también la mano de obra y gastos de transportación, sin ningún cargo para el consumidor, contados a partir de su fecha de compra como material nuevo.

Para hacer efectiva la garantía deberá presentar el producto y póliza de garantía sellada en el lugar donde lo adquirió y/o en nuestro centro de servicio de DISTRIBUIDORA DE COMPONENTES AUDIO Y VIDEO, S.A. DE C.V., ubicado en: Av. Pirules No. 134-D Int. 14 Col. Industrial San Martín Obispo CP 54769 Cuautitlan Izcalli, Estado de México o comuniques a los TEL/FAX: 5887 8036 o al TEL: 5887 1250, en donde también usted podrá encontrar partes, componentes, consumibles y accesorios.

DISTRIBUIDORA DE COMPONENTES AUDIO Y VIDEO, S.A. DE C.V., se compromete a reparar el producto defectuoso o cambiarlo por uno nuevo ó similar (en el caso de que se haya descontinuado), cuando no sea posible la reparación, a consecuencia de un defecto de fabricación previo diagnóstico realizado por nuestro centro de servicio, sin ningún cargo para el consumidor. El tiempo de reparación no será mayor de 30 (treinta) días naturales contados a partir de la fecha de recepción del producto en nuestro centro de servicio.

Esta garantía no tendrá validez en los siguientes casos:

- Cuando el producto hubiese sido utilizado en condiciones distintas a las normales.
- Cuando el producto no hubiese sido operado de acuerdo con el instructivo de uso que le acompaña.
- Cuando el producto hubiese sido alterado o reparado por personas no autorizadas por DISTRIBUIDORA DE COMPONENTES AUDIO Y VIDEO S. A. DE C.V.

NOMBRE DEL CONSUMIDOR: _____

DIRECCION Y TELEFONO: _____

FECHA DE COMPRA:_____

IMPORTADOR:
DISTRIBUIDORA DE COMPONENTES AUDIO Y VIDEO, S.A. DE C.V.
Av. Pirules No. 134-D Int. 14 Col. Industrial San Martín Obispo
CP 54769 Cuautitlan Izcalli, Estado de México
TEL: 01 (55) 5887 8036 / 01 (55) 5887 1250
RFC: DCA 990701 RB3

INSTRUCTIVO DE USO

PRODUCTO: **SOPORTE DE PARED PARA PANTALLA LCD/PLASMA Y DVD**
MARCA: **MASTER VISION**
MODELO: **HO-LCDDVDII**
CONTENIDO: **1 JUEGO. SOPORTE CON ACCESORIOS**

SOPORTE PARA PANTALLA Y/O TV LCD/PLASMA Y DVD. COMPATIBLE CON TODAS LAS MARCAS EXISTENTES EN EL MERCADO

POR FAVOR ANTES DE UTILIZAR SU NUEVO SOPORTE LE RECOMENDAMOS, LEA COMPLETAMENTE LAS INSTRUCCIONES DE ESTE MANUAL.

Gracias por adquirir productos MASTER VISION, los cuales son fabricados bajo las normas internacionales de calidad y seguridad garantizando la calidad de materiales y buen funcionamiento.

APLICACIONES

Su nuevo HO-LCDDVDII esta diseñado para ser utilizado con su pantalla LCD/PLASMA y su DVD, VCR, BLUE RAY o cualquier otro aparato del mismo peso y dimensiones.

Características:

1. Soporte para TV, LCD/PLASMA de 19” a 40” color negro.
2. Vidrios templados: 380x290mm. Grosor 4mm. Color negro.
3. Peso máximo que soporta en TV: 30 kg
4. Peso máximo que soporta en DVD: 10 kg
5. Angulo vertical Ajustable de TV +/- 20º
6. Soporta solo:
   DVD,
   VCR,
   BLUE RAY
   Equipo del mismo peso y dimensiones.
7. Compatible con todas las marcas tanto en TV y DVD.
8. VESA estándar (75x75), (100x100), (100x200), (200x200)

Partes y accesorios

id	accesorio	No		id	Accesorio	No
1a	Tapa de barra superior	1		16	Seguro deslizable soporte	1
1b	Tapa de barra inferior	1		17	Perilla seguro para repisa.	2
2	Costilla lateral de barra	2		18	Tornillo largo para repisa	2
3	Esfera cubre tornillo	1		19	Rondana para repisa	2
4	Tornillo largo	1		20	Guía deslizable para repisa	2
5	Abrazadera para Soporte	1		21	Abrazadera para repisa	2
6	Eje giratorio del soporte	1		22	Tornillos para abrazadera	4
7	Tornillo abrazadera sop.	1		23A	Costilla para repisa Izq.	1
8	Tuerca para tornillo largo	1		23B	Costilla para repisa Izq.	1
9	Esfera cubre tuerca	1		24A	Costilla para repisa Der.	1
10	Barra de soporte	1		24B	Costilla para repisa Der.	1
11	Placa soporte para TV	1		25A	Vidrio templado negro	1
12A	Brazo izq. de soporte TV	1		25B	Vidrio templado negro	1
12B	Brazo der. de soporte TV	1		26	Rondana para tornillo largo	2
13	Rondana	1		27	Tuerca para tornillo largo	2
14	Tuerca	1				
15	Barra de seguridad	1				

SIN TEXTO

SIN TEXTO

IMAGEN DE INSTALACIÓN; PARTES Y SUS NOMBRES.

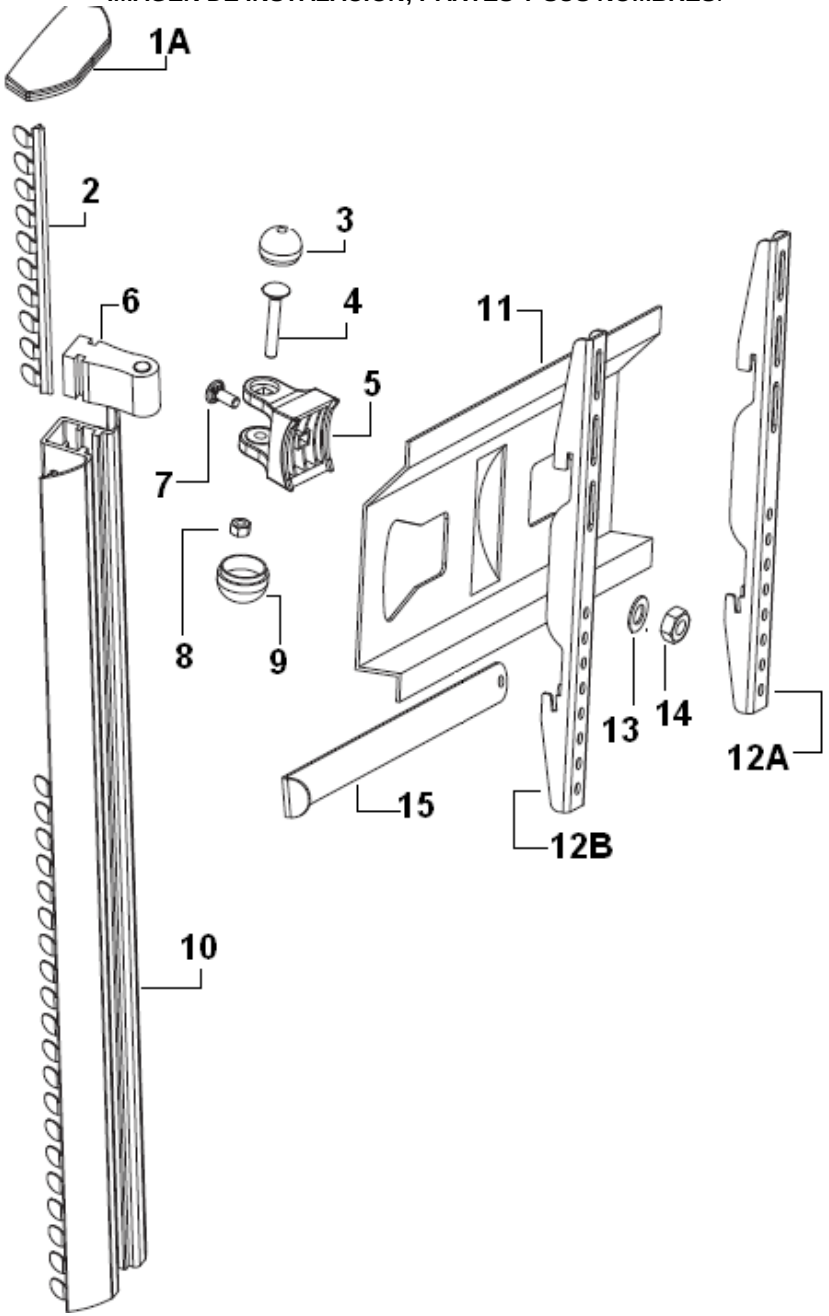

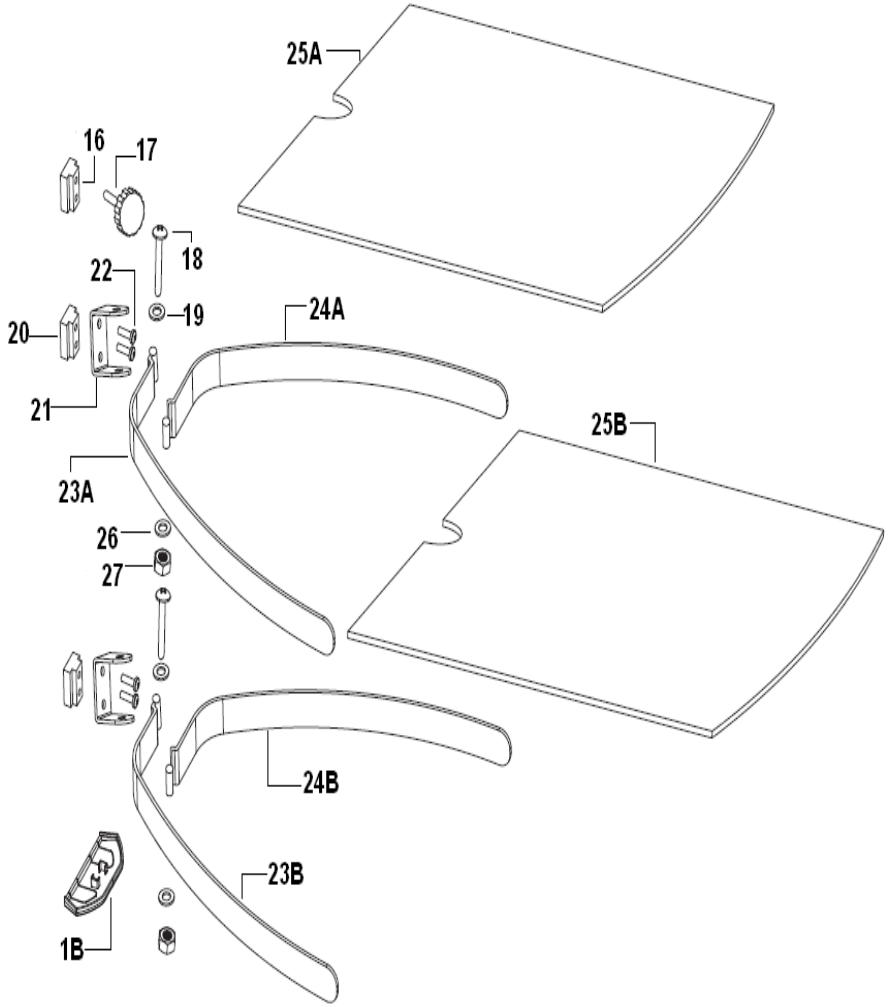

Instalación en muro de concreto: HO-LCDDVDI

PASO 1. Ensamblando el soporte para TV LCD/PLASMA.

Tome la placa del soporte (11) embone por la parte trasera la abrazadera para soporte (5) introduzca el tornillo (7) hasta que trabe la placa del soporte coloque la rondana (13) y apriete la tuerca (14) lo suficiente hasta que quede bien fijo, no se exceda en fuerza, puede dañar la cuerda del tornillo, vea la Fig.1.

Para atender sus dudas, aclaraciones o asistencia en la instalación y operación de su producto Master.

Póngase en contacto con nosotros mediante:

- **Soporte en línea: Desde nuestra página Web mande su mail.**
- **Atención Personalizada: Gerencia de Calidad y Soporte Técnico.**
  - **A toda la República. Lada sin costo; 01 800 670 7079 y 01 800 849 3448.**
  - **Local: 5887-4922 y 5887-8142.**
  - **Para ambos Teléfonos solicite las extensiones: 255, 226 y/o 551.**

UN TECNICO CALIFICADO Y ESPECIALIZADO EN SU PRODUCTO LO ATENDERÁ

LADA SIN COSTO 01 800 849 3448
www.master.com.mx ventas@master.com.mx

IMPORTADOR:
DISTRIBUIDORA DE COMPONENTES AUDIO Y VIDEO, S.A. DE C.V.
Av. Pirules No. 134-D Int. 14 Col. Industrial San Martín Obispo
CP 54769 Cuautitlan Izcalli, Estado de México
TEL: 01 (55) 5887 8036 / 01 (55) 5887 1250
RFC: DCA 990701 RB3

Paso 11. Instalando los vidrios sobre las repisas del soporte.
Coloque el vidrio sobre la repisa, el corte de media luna que tiene el vidrio enbonelo en al barra del soporte.

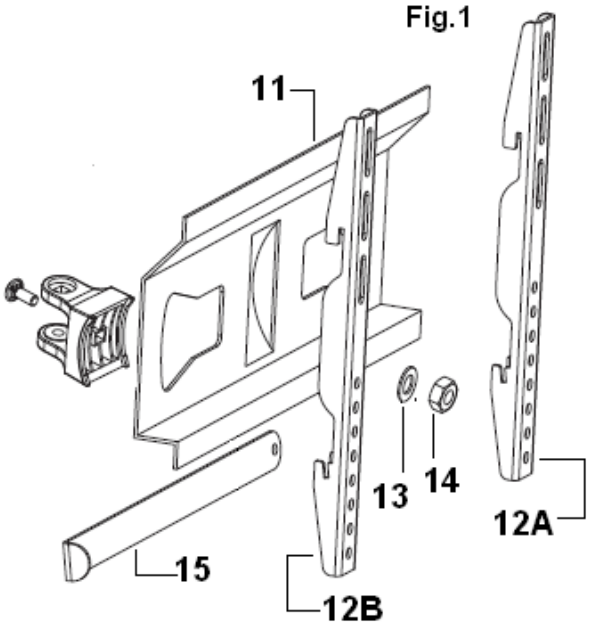

PASO2. Ensamblando el eje giratorio del soporte de la TV LCD/PLASMA.
Tome la abrazadera del soporte (5) y el eje giratorio del soporte (6) y embonelos, haga coincidir los orificios de ambas piezas, atraviese el orificio con el tornillo (4), este debe salir de la abrazadera, acto seguido tome la tuerca (8) y colóquela en el extremo inferior del tornillo (4) y apriete lo suficiente, no ejerza demasiada fuerza, puede dañar la cuerda del tornillo, inmediatamente tome las medias esferas cubre tornillos (3) y (9) y trábelas en la abrazadera (5) como se muestra en la Fig.2.

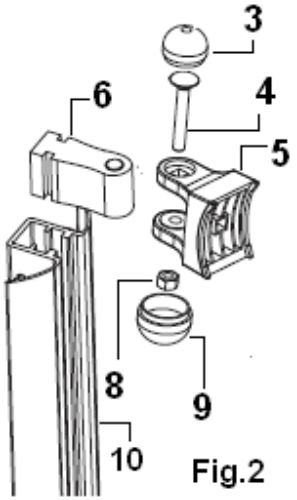

PASO 3. Sujetando el eje giratorio del soporte a la barra.
Ya tiene ensamblado el eje giratorio del soporte (6) y la placa del soporte (11) ambos juntos, ahora tome la barra (10) y por la parte superior haga deslizar el seguro para el soporte (16) entre las canaletas internas de la barra (10), este seguro colóquelo a la altura deseada donde ubicará el soporte para su TV, una vez ubicado el seguro en la posición deseada apriete la perilla (17) hasta que el seguro quede bien fijo e inamovible, este seguro le sirve para que el soporte de su TV se mantenga en la posición vertical deseada. Vea las imágenes de la Fig.3.
Ahora tome el eje giratorio del soporte y deslícelo entre las canaletas internas de la barra (10) y ubíquelo hasta descansarlo sobre el seguro (16) vea las imágenes de la Fig.3.

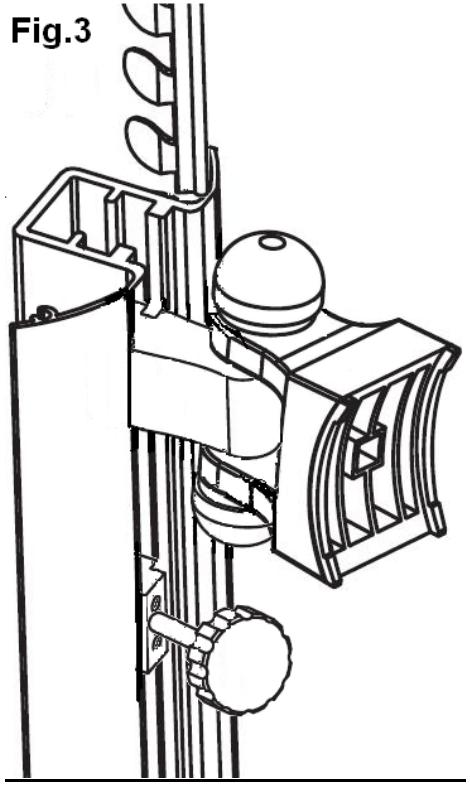

Paso 4. Ensamblando las repisa del Soporte del DVD.
Tome la guía deslizable para repisa (20) coloque sobre ella la abrazadera para repisa (21) y haga coincidir sus respectivos orificios de ambas piezas e inserte en cada orificio un tornillo (22) y apriete hasta que quede bien sujetas ambas piezas, no se exceda de fuerza ya que puede dañar la cuerda del tornillo, Guíese para hacerlo según imagen (a) de la Fig.4, verifique que su ensamble quede como se muestra en la imagen (b) de las Fig. 4.

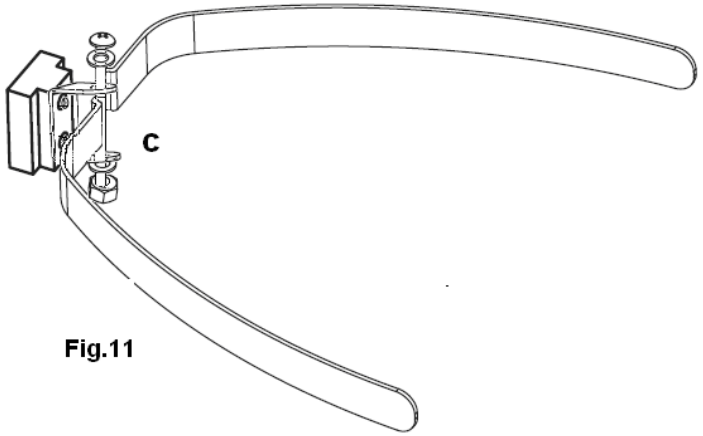

Fig.11

Paso 10. Sujetando al muro de madera las bases del soporte.
Siga las mismas instrucciones del paso 7, tomando en cuanta las siguientes diferencias:

1. Ubique las cintas o vigas de madera y sobre ellas proceda a la instalación.
2. verifique que su muro sea lo suficientemente resistente para soportar el peso del soporte más el peso de su TV, DVD y equipo adicional que quiera colocar ejemplo: VCR, BLUE RAY etc.
3. No use taquetes ni tornillos planos.
4. Use solamente pijas para madera del mismo diámetro citado en el paso 6.

Fig.12

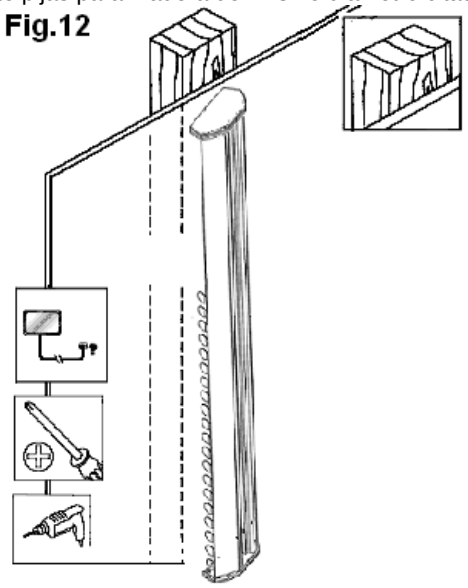

Nota: en ambos casos no olvide nivelar correctamente el soporte

Paso 8. Anclando la TV a la placa del soporte.
Al concluir la sujeción de los brazos del soporte en la TV, con la ayuda de un ayudante carguen la TV y trábenla en la placa del soporte (11), tratando que los ganchos superiores de los brazos se traben en la placa del soporte como se indica en la Fig. 9., inmediatamente empújenla hacia atrás del soporte e introduzca la barra de seguridad (15). Vea la Fig.10.

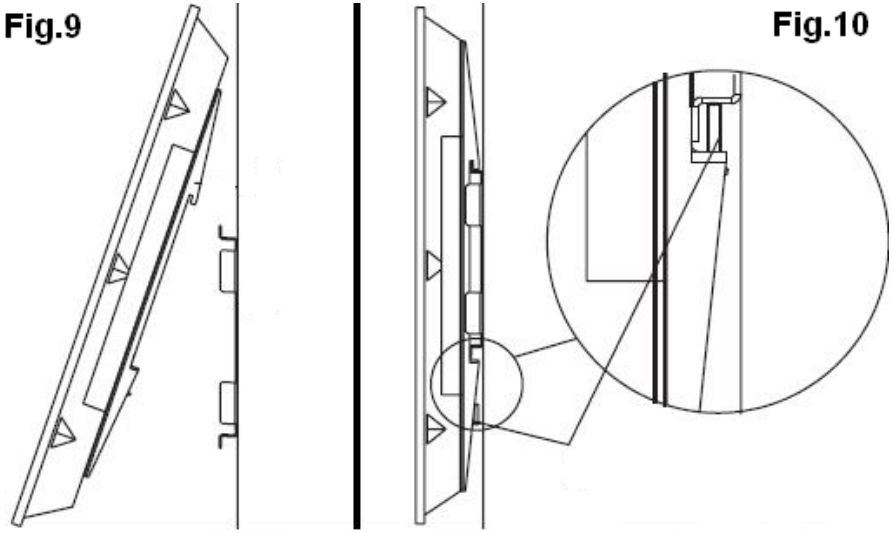

Paso 9. Ensamblando las repisas del soporte.
Recordara que ya tiene sujetas las guías (20) deslizables de las repisas, instalados en la barra del soporte (10), y sobres las guías tiene montado la abrazadera de la repisa, tome la costilla de la repisa izquierda (24A) y derecha (23A) y empálmelas haciendo coincidir sus orificios en uno solo, inmediatamente colóquelos en medio de las dos platinas de la abrazadera (21) haciendo coincidir los orificios de la abrazadera con el orificio de las costillas de la repisa, inmediatamente coloque sobre la platina superior de la abrazadera, la rondana (19) haciendo coincidir sus orificios y de inmediato insértele el tornillo largo (18) hasta que atraviese a todo lo largo del orificio de las costillas y salga por extremo inferior, ahora inserte en el tornillo saliente la rondan (26) y la tuerca (27) apriétela firmemente hasta que quede bien fija la repisa. Vea la Fig.11.

Nota.
Repita toda la operación anterior para armar la segunda repisa.

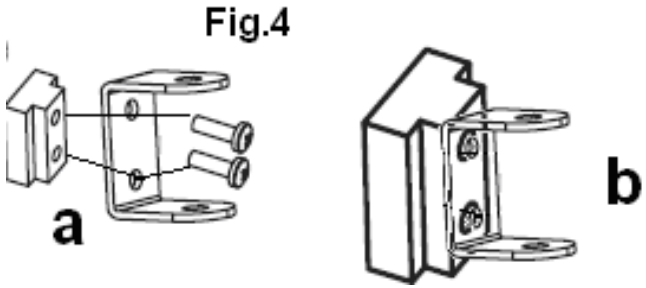

Nota:
<u>Realice el mismo procedimiento de ensamblado para la segunda repisa, tal como se cita en el paso anterior.</u>

Paso 5. Ensamblando las repisas en la barra del soporte (10)
Tome la barra del soporte (10) y colóquela sobre el piso, con la canaleta hacia arriba, ahora tome la guía deslizable para repisa (20) y deslícela desde abajo sobre los rieles de la canaleta de la barra, haga coincidir los orificios de la canaleta con los de la guía deslizable de la repisa, inmediatamente coloque la abrazadera para repisa también haga coincidir los orificios de la barra de la guía y de la abrazadera , ahora inserte un tornillo en cada orificio apriete firmemente hasta que la guía quede inmóvil guíese con la fig. 5.

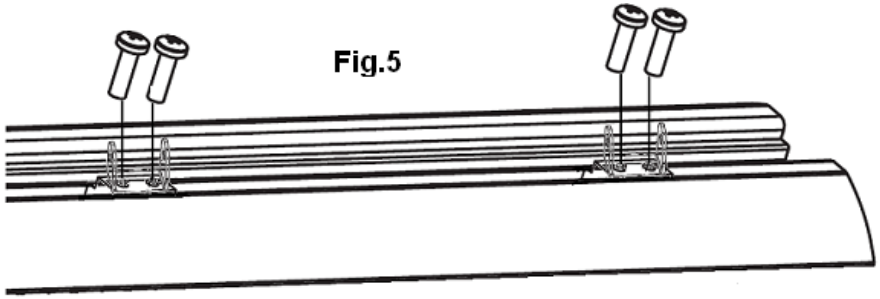

Nota:
Hasta este paso usted, ya ensambló sobre la barra del soporte, la placa del soporte para la TV, el seguro que detiene el soporte y las dos guías para repisa. Ahora debemos anclar todo este ensamble al muro deseado de nuestra casa.

Para ello continuemos con el siguiente paso.
Los siguientes pasos son muy importantes de ello depende que la instalación de nuestro soporte se operable y funcional.

Paso 6. Sujetando el cuerpo de la barra del soporte en el muro.
Tome la barra del soporte (10), y colóquele las tiras plásticas cubre polvo que van en los laterales de la barra, en los extremos laterales de la barra se encuentra una canaleta delgada por donde debe deslizar las tiras platicas, una vez colocadas las tiras cubre polvo, coloque las tapas; superior e inferior 1A y 1B a la barra del soporte (10) vea la fig.6

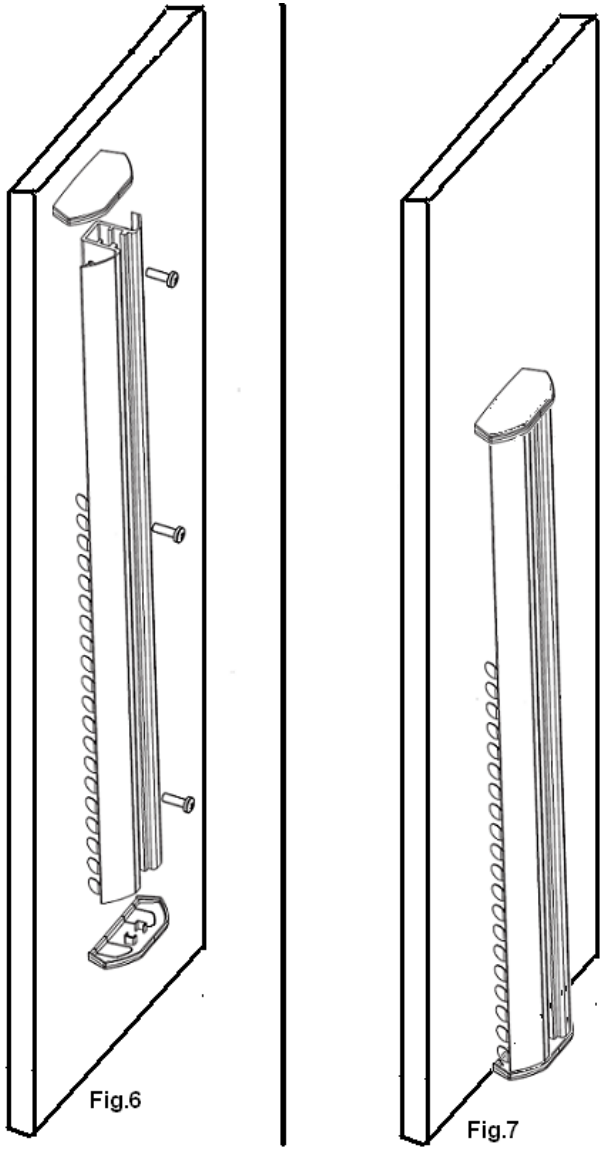

Al terminar el ensamble del paso anterior. Use la barra (10) como plantilla para marcar 3 orificios a lo largo de la barra, previamente nivele la barra con el fin de colocarla centrada y nivelada (no olvide que la base de la barra debe descansar sobre el piso). Al terminar, con el taladro y una broca de 10mm barrene 3 agujeros de 50mm de profundidad coloque en cada agujero un taquete, ayúdese con un martillo para insertar el taquete en el agujero, procurando que quede al ras del agujero, después haga coincidir los orificios de los taquetes con los de la barra, inmediatamente inserte en cada agujero un tornillo y apriételo firmemente hasta que su barra quede inamovible y firmemente sujeta al muro. Guíese con la fig. 7
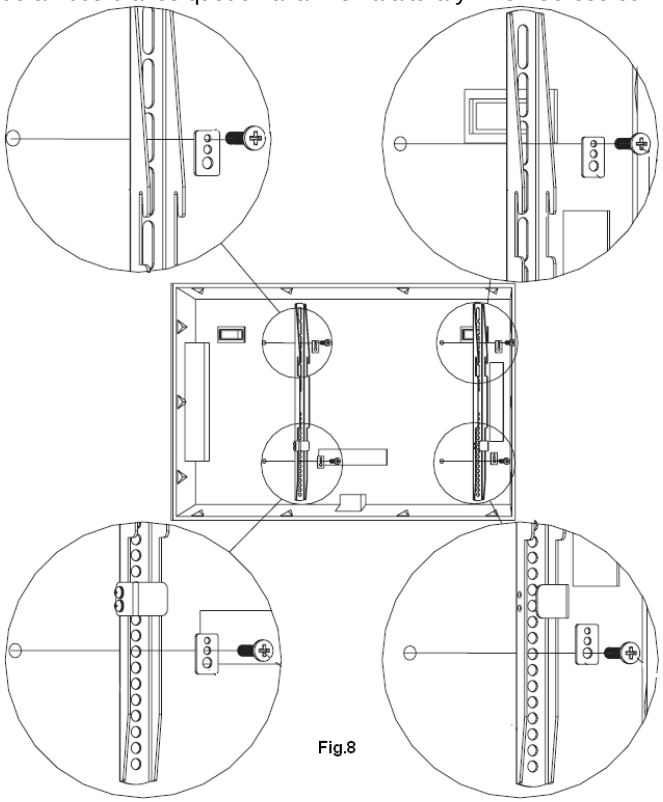
Paso 7. Sujetando la TV al soporte para TV.
Al concluir el paso anterior, hemos colocado el soporte para TV y DVD en optimas condiciones para poder concluir con la instalación, ahora solo nos falta anclar la TV a la placa del soporte y armar las repisas para poder disfrutar de nuestro soporte.
Tome los brazos del soporte izquierdo y derecho (12A y 12b), y colóquelos en el panel posterior de su TV, seleccione los tornillos adecuados según los orificios de la VESA de su TV. Haga coincidir los orificios del brazo y los de la TV., e inserte en cada orificio el tornillo y apriételo firmemente hasta que quede el brazo bien sujeto.
Verifique que ambos brazos queden a la misma altura y nivel. Guíese con al Fig.8.