POLIZA DE GARANTIA

PRODUCTO: SOPORTE PARA PANTALLAS SMART TV, 3D, LEDS, LCD PLASMA
MARCA: MASTER VISION
MODELO**:** HO-LCDBR13-32

DISTRIBUIDORA DE COMPONENTES AUDIO Y VIDEO S. A. DE C.V. Agradece a usted la compra de este producto, el cual goza de una garantía de **1 año** contra cualquier defecto de fabrica, la cual ampara todas las piezas y componentes del producto, así como también la mano de obra y gastos de transportación, sin ningún cargo para el consumidor, contados a partir de su fecha de compra como material nuevo.

Para hacer efectiva la garantía deberá presentar el producto y póliza de garantía sellada en el lugar donde lo adquirió y/o en nuestro centro de servicio de DISTRIBUIDORA DE COMPONENTES AUDIO Y VIDEO, S.A. DE C.V., ubicado en: Av. Pirules No. 134-D Int. 14 Col. Industrial San Martín Obispo CP 54769 Cuautitlán Izcalli, Estado de México o comuniques a los TEL/FAX: 5887 8036 o al TEL: 5887 1250, en donde también usted podrá encontrar partes, componentes, consumibles y accesorios.

DISTRIBUIDORA DE COMPONENTES AUDIO Y VIDEO, S.A. DE C.V., se compromete a reparar el producto defectuoso o cambiarlo por uno nuevo ó similar (en el caso de que se haya descontinuado), cuando no sea posible la reparación, a consecuencia de un defecto de fabricación previo diagnóstico realizado por nuestro centro de servicio, sin ningún cargo para el consumidor. El tiempo de reparación no será mayor de 30 (treinta) días naturales contados a partir de la fecha de recepción del producto en nuestro centro de servicio.

Esta garantía no tendrá validez en los siguientes casos:

- Cuando el producto hubiese sido utilizado en condiciones distintas a las normales.
- Cuando el producto no hubiese sido operado de acuerdo con el instructivo de uso que le acompaña.
- Cuando el producto hubiese sido alterado o reparado por personas no autorizadas por DISTRIBUIDORA DE COMPONENTES AUDIO Y VIDEO S. A. DE C.V.

NOMBRE DEL CONSUMIDOR: _____
DIRECCION Y TELEFONO: _____

FECHA DE COMPRA:_____

IMPORTADOR:
DISTRIBUIDORA DE COMPONENTES AUDIO Y VIDEO, S.A. DE C.V.
Av. Pirules No. 134-D Int. 14 Col. Industrial San Martín Obispo
CP 54769 Cuautitlan Izcalli, Estado de México
TEL: 01 (55) 5887 8036 / 01 (55) 5887 1250
RFC: DCA 990701 RB3

MASTER Vision®
Innovación y Calidad

MANUAL DE INSTRUCCIONES

SOPORTE PARA PANTALLAS SMART TV, 3D, LEDS, LCD, PLASMA

HO-LCDBR13-32

POR FAVOR ANTES DE UTILIZAR SU NUEVO SOPORTE PARA PANTALLAS SMART TV, 3D, LEDS, LCD, PLASMA LE RECOMENDAMOS, LEA COMPLETAMENTE LAS INSTRUCCIONES DE ESTE MANUAL.

Gracias por adquirir productos MASTER VISION los cuales son fabricados bajo las normas internacionales de calidad y seguridad garantizando la calidad de materiales y buen funcionamiento.

Nuestra máxima preocupación es garantizar **SEGURIDAD** y **CALIDAD** en nuestros productos y en la línea de SOPORTES PARA PANTALLA, cuentan con aprobación VESA para garantizar tranquilidad y confianza en la operación y uso de nuestros productos.

APLICACIONES

El HO-LCDBR13-32 Está diseñado para montar pantallas de SMART TV, PLASMA, LCD, HDTV, 3D Y LEDS de 13”(33,02 cm) - 32”(81,28 cm) con un peso máximo de 30 kg El soporte una vez montado permite que su pantalla tenga un libre movimiento de inclinación vertical de -15º a +15º

Desempaque: Abra cuidadosamente el cartón, saque el contenido. Verifique el contenido según la lista de piezas suministrada, No utilice las piezas dañadas o defectuosas.

Instale y maneje este dispositivo con cuidado.

Lea por favor estas instrucciones antes de comenzar la instalación, y sígalas cuidadosamente paso a paso.
Utilice el equipo de seguridad apropiado durante la instalación.

Por favor llame y solicite la ayuda de un contratista calificado en la instalación de soportes en caso de que usted:

- No entienda las instrucciones o tenga dudas sobre la seguridad en la instalación.
- Si usted no sabe de qué material es su pared.

No utilice este producto con propósitos distintos o modifique su configuración y solo use el producto en lo explícitamente establecido en este manual. No nos hacemos responsable de los daños causados a tercero o en sus productos por un montaje incorrecto, o por el mal uso de este producto.

Nota:
Los accesorios y el montaje suministrados en este paquete no están diseñados para instalaciones en paredes de acero o en paredes de tabla roca.

Si el accesorio que usted necesita para la instalación no está incluido en el paquete, consulte a su almacén local.

PASO 3:

Instale la placa de televisión fija en la parte posterior de la pantalla. Atornille los cuatro tornillos en los orificios de la parte posterior de la televisión, los pernos deben ser seleccionados dependiendo de la dimensión del agujero del perno.

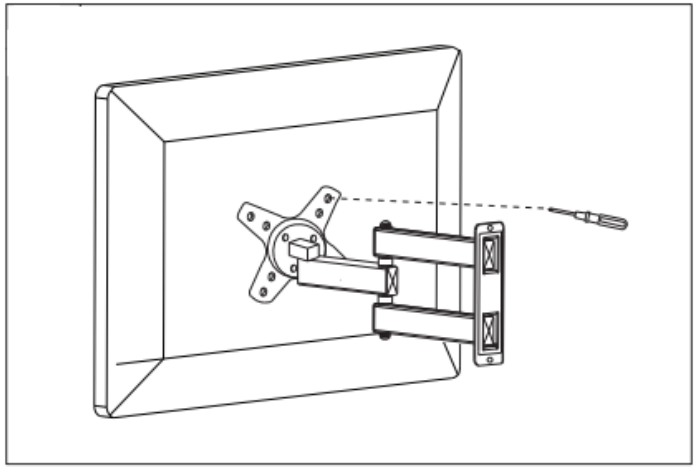

NOTAS

Elegir el lugar adecuado para instalar la placa de pared. El soporte debe estar instalado en una pared de concreto sólido.

Asegúrese de que la pared puede soportar un peso de hasta 300 kg

Los usuarios deben comprobar y darle mantenimiento al producto con frecuencia de acuerdo con el uso para garantizar que la pantalla funciona con normalidad y de manera segura.

Por favor, limpie las piezas de unión con un paño seco con frecuencia.

No lo use en la lluvia o en ambientes húmedos.

Por favor, compruebe una vez cada dos meses, que todos los tornillos estén correctamente fijados.

PASO 2:

Inserte en los orificios los taquetes, verifique que estos entren a presión y queden al ras de la pared.

Coloque el panel de la pared en la pared y apriete los tornillos hasta que estén colocados firmemente, no apriete demasiado los tornillos, podría causar daño irreversible a los tornillos o a la cuerda de los orificios de los equipos y consecuentemente dañar a personas. Para mayor comprensión vea las figuras anexas.

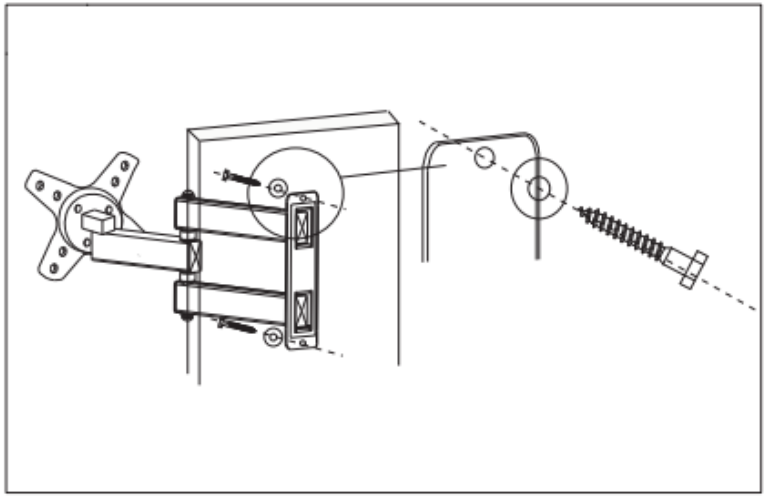

ESPECIFICACIONES

Para pantallas de 13” (33.02 cm) a 32” (81.28 cm)

Carga máxima: 30 kg

Angulo vertical: -15° ~ +15°

Rotación: 360º

VESA mínima: 75 X 75 mm
VESA máxima: 100 X 100 mm

Giro: 180º

HERRAMIENTA QUE NECESITA PARA INSTALAR SU SOPORTE

Martillo	Taladro eléctrico	Cubre boca
Broca para concreto	Gafas protectoras	Lápiz
Destornillador	Nivel de gota	Llave española

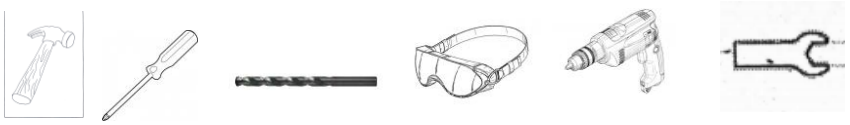

ACCESORIOS

	DESCRIPCION	FIGURA	CANTIDAD
A	TORNILLO PARA MADERA		2
B	TAQUETE		2
C	TORNILLO M4X12		4
D	TORNILLO M5X12		4
E	ARANDELA PLANA		2
F	ARANDELA DE SEGUIRDAD DIAMETRO 4		4
G	ARANDELA DE SEGURIDAD DIAMETRO 5		4

Para la correcta colocación del soporte es necesario realizar las tareas por dos personas, no intente realizar la instalación usted solo.

Después de determinar la altura del soporte, siga las instrucciones de instalación, puede realizar el montaje en diversas clases de pared de madera, concreto y de ladrillo o tabique.

PASO 1:

Use la placa de pared como plantilla para perforar dos agujeros.

Realice las perforaciones de acuerdo con el tipo de pared que se ajuste a sus necesidades.

MONTAJE EN SUPERFICIES DE MADERA

Taladre los orificios con un diámetro de 8 mm y con una profundidad de 60 mm, verifique por favor que estos agujeros estén nivelados.

MONTAJE EN SUPERFICIES DE CONCRETO, TABIQUE O LADRILLO

Taladre los orificios con un diámetro de 8 mm y con una profundidad de 60 mm, verifique por favor que estos agujeros estén nivelados.

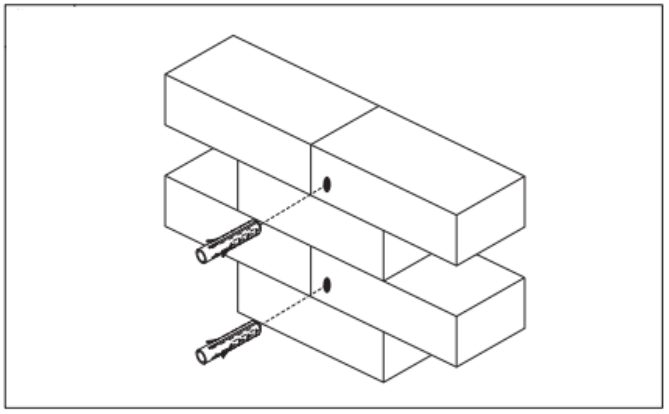

*No use taladro eléctrico para apretar los tornillos.