PÓLIZA DE GARANTÍA

PRODUCTO: AUTOESTÉREO
MARCA: MASTER
MODELO: BM-AUSTEMP3-2

DISTRIBUIDORA DE COMPONENTES AUDIO Y VIDEO S. A. DE C.V. Agradece a usted la compra de este producto, el cual goza de una garantía de **1 año** contra cualquier defecto de fábrica, la cual ampara todas las piezas y componentes del producto, así como también la mano de obra y gastos de transportación, sin ningún cargo para el consumidor, contados a partir de su fecha de compra como material nuevo.

Para hacer efectiva la garantía deberá presentar el producto y póliza de garantía sellada en el lugar donde lo adquirió y/o en nuestro centro de servicio de DISTRIBUIDORA DE COMPONENTES AUDIO Y VIDEO, S.A. DE C.V., ubicado en: Av. Pirules No. 134-D Int. 14 Col. Industrial San Martín Obispo CP 54769 Cuautitlán Izcalli, Estado de México o comuníquese al TEL/FAX: 5887 8036, en donde también usted podrá encontrar partes, componentes, consumibles y accesorios.

DISTRIBUIDORA DE COMPONENTES AUDIO Y VIDEO, S.A. DE C.V., se compromete a reparar el producto defectuoso o cambiarlo por uno nuevo o similar (en el caso de que se haya descontinuado), cuando no sea posible la reparación, a consecuencia de un defecto de fabricación previo diagnóstico realizado por nuestro centro de servicio, sin ningún cargo para el consumidor. El tiempo de reparación no será mayor de 30 (treinta) días naturales contados a partir de la fecha de recepción del producto en nuestro centro de servicio.

Esta garantía no tendrá validez en los siguientes casos:

- Cuando el producto hubiese sido utilizado en condiciones distintas a las normales.
- Cuando el producto no hubiese sido operado de acuerdo con el instructivo de uso que le acompaña.
- Cuando el producto hubiese sido alterado o reparado por personas no autorizadas por DISTRIBUIDORA DE COMPONENTES AUDIO Y VIDEO S. A. DE C.V.

NOMBRE DEL CONSUMIDOR: _____

DIRECCION Y TELEFONO: _____

FECHA DE COMPRA: _____

IMPORTADOR:
DISTRIBUIDORA DE COMPONENTES AUDIO Y VIDEO, S.A. DE C.V.
Av. Pirules No. 134-D Int. 14 Col. Industrial San Martín Obispo
CP 54769 Cuautitlán Izcalli, Estado de México
TEL: 01 (55) 5887 8036
RFC: DCA 990701 RB3

Master®
Innovación en Electrónica

INSTRUCTIVO DE USO

AUTOESTEREO

MODELO: BM-AUSTEMP3-2

POR FAVOR, ANTES DE UTILIZAR SU NUEVO AUTOESTÉREO LE RECOMENDAMOS, LEA COMPLETAMENTE LAS INSTRUCCIONES DE ESTE MANUAL, NO MANIPULE SU APARATO MIENTRAS ESTA CONDUCIENDO.

Gracias por adquirir productos MASTER, los cuales son fabricados bajo las normas internacionales de calidad y seguridad garantizando la calidad de materiales y buen funcionamiento.

APLICACIONES

El **BM-AUSTEMP3-2** cuenta con una serie de funciones de alto rendimiento, que lo hacen seguro y eficiente en su operación. Todas las funciones están diseñadas con un manejo sencillo, sin embargo para aquellas funciones que le sean de difícil comprensión, este manual puede ayudarlo, para que pueda conocer más sobre el funcionamiento y operación de este producto. Guarde este manual en un lugar donde pueda consultarlo fácilmente.

Características:

1. Autoestéreo con reproductor de Memorias SD y USB.
2. Chasis de Fijación fabricado en Metal.
3. Control Remoto.
4. Reproduce Archivos en formato MP3 y WMA.
5. Sintoniza Radio FM.
6. Pantalla LCD

IMPORTANTE: Si no entiende la forma de operación de este producto por favor consulte a un técnico especialista.

El BM-AUSTEMP3-2, incluye los siguientes accesorios:
Cerciórese de que todas las piezas estén incluidas. No utilice las piezas si se encuentran dañadas. MASTER hace todo lo posible para asegurar que todos los accesorios sean incluidos en el producto, en caso de que falte algún accesorio, consulte por favor su distribuidor local.

- AUTOESTÉREO
- CHASIS DE FIJACIÓN
- CONTROL REMOTO
- ARNÉS DE CONEXIÓN

Esta unidad está diseñada para usarse en sistemas de auto que operen a 12 Vcc no lo instale en unidades que operen a 24 Vcc directamente ya que podría dañar el equipo. Por Favor instale esta unidad de acuerdo al manual, una instalación incorrecta podría dañar el equipo y el vehículo. No encienda la unidad hasta que todas las conexiones estén correctas.

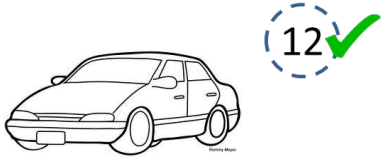

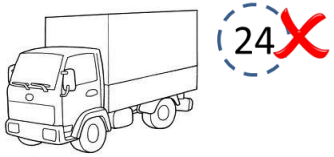

Para atender sus dudas, aclaraciones o asistencia en la instalación y operación de su producto MASTER.

Póngase en contacto con nosotros mediante:

- Soporte en línea: Desde nuestra página Web mande su mail.
- Atención Personalizada: Gerencia de Calidad y Soporte Técnico.
- En toda la República Lada sin costo; 01 800 849 3448.
- En la Ciudad de México y Área Metropolitana: 5887-8036.
- Para ambos Teléfonos solicite las extensiones: 255, 226 o 254.

UN TÉCNICO CALIFICADO Y ESPECIALIZADO EN SU PRODUCTO LO ATENDERÁ.

MASTER®
Innovación en Electrónica

LADA SIN COSTO 01 800 849 3448
www.master.com.mx ventas@master.com.mx

IMPORTADOR:
DISTRIBUIDORA DE COMPONENTES AUDIO Y VIDEO, S.A. DE C.V.
Av. Pirules No. 134-D Int. 14 Col. Industrial San Martín Obispo
CP 54769 Cuautitlán Izcalli, Estado de México
TEL: 01 (55) 5887 8036
RFC: DCA 990701 RB3

ESPECIFICACIONES

Voltaje de Operación:	12 Vcc
Memorias USB Y SD:	Hasta 32 GB
Rango de Frecuencias:	FM: 87.5 MHz/108 MHz
Respuesta de Frecuencia:	100 Hz-20 KHz
Potencia Máxima:	4 x 7 W
Impedancia de la Bocina:	4-8 Ω

NOTA: Para poder tener un mejor desempeño en la potencia de audio se recomienda conectar el autoestéreo a un amplificador de audio externo.

NOTAS DE INSTALACIÓN

- Si es posible haga que su autoestéreo sea instalado por personal técnico calificado.
- Por favor siga las instrucciones de este manual al instalar la unidad, una instalación errónea puede resultar en daños a la unidad.
- Por favor conecte la fuente de alimentación después de hacer todas las conexiones.
- Todos los cables expuestos deben ser aislados para prevenir un corto circuito.
- Después de la instalación, todos los cables sueltos deben ser fijados.
- Por favor lea el manual de operación e instalación cuidadosamente antes de conectar el dispositivo.

COLOCACIÓN

Para colocar correctamente el autoestéreo debe separar primeramente las piezas, como se muestra en la figura.

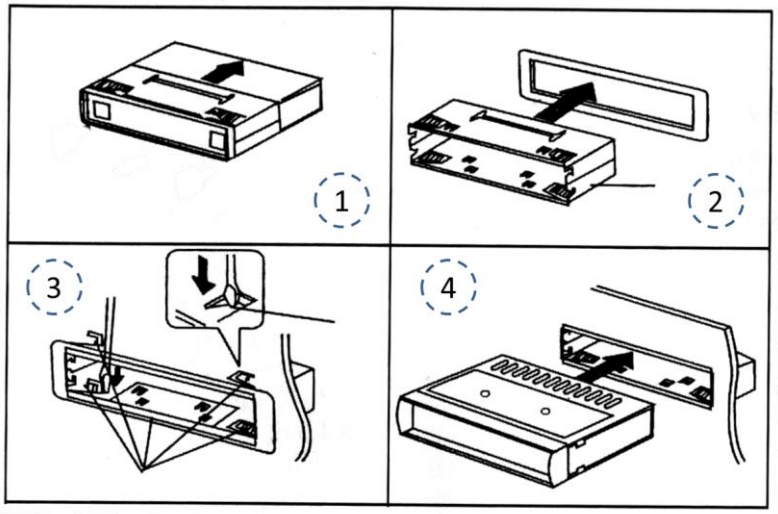

1. Separe el autoestéreo del chasis.
2. Inserte el chasis en el compartimento del tablero del auto.
3. Fije el chasis en el tablero levantando las pestañas de fijación.
4. Inserte el autoestéreo.

Usando como base el siguiente diagrama coloque el autoestéreo en el vehículo, cerciórese de seguir correctamente las instrucciones de armado.

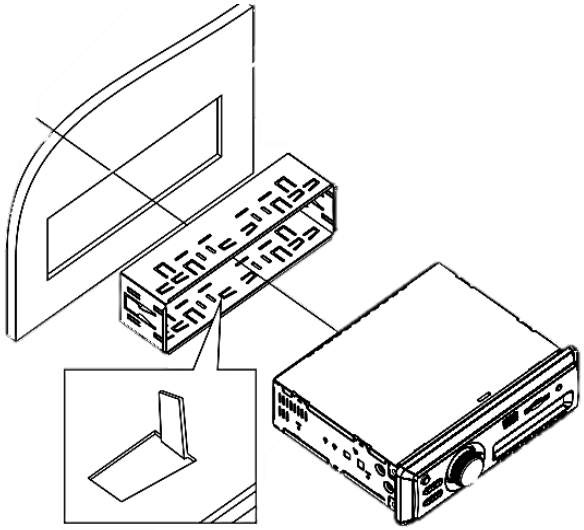

1. Autoestéreo.
2. Chasis de colocación.
3. Tablero del Auto.

FORMA DE EXTRACCIÓN

Para extraer el autoestéreo sigua los siguientes pasos:

1. Desconecte la fuente de alimentación del autoestéreo.
2. Retire cuidadosamente el aparato de ambos lados alternadamente, repita este proceso varias veces hasta que el aparato sea removido completamente.

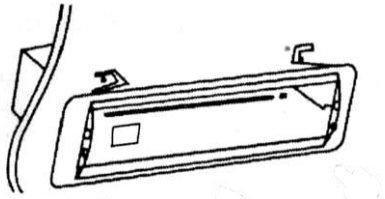

CABLEADO

Conecte los cables como se muestra en el diagrama.

Rojo	Al conector de Accesorios (+12 Vcc)
Amarillo	A la Batería (+12 Vcc)
Negro	Tierra (GND)
Naranja	Cable para Control de Antena
Morado – Morado/Blanco	Bocina Delantera Izquierda (+/-)
Gris – Gris/Blanco	Bocina Delantera Derecha (+/-)
Verde – Verde/Blanco	Bocina Trasera izquierda (+/-)
Azul – Azul/Blanco	Bocina Trasera Derecha (+/-)
Rojo y Blanco (Jack)	Entrada de Audio Auxiliar

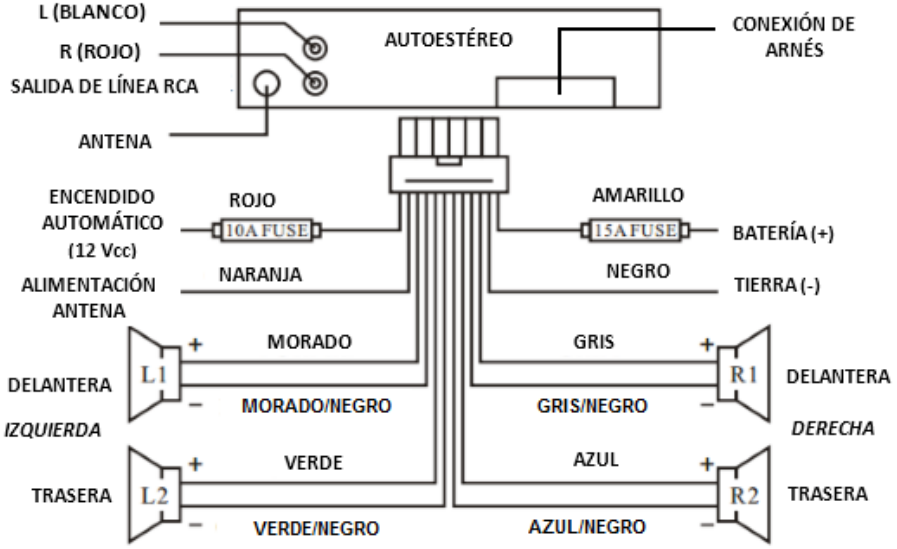

REEMPLAZO DE BATERÍAS

Si al operar su control remoto a una distancia corta este no funciona, es probable que requiera cambiar la batería por una nueva, remplácela teniendo en cuenta la polaridad correcta.

- Presione el clip de seguridad mientras desliza hacia afuera el soporte plástico de la batería.
- Coloque la batería nueva en el soporte plástico teniendo en cuenta la polaridad correcta.
- Inserte el soporte plástico en el control remoto.

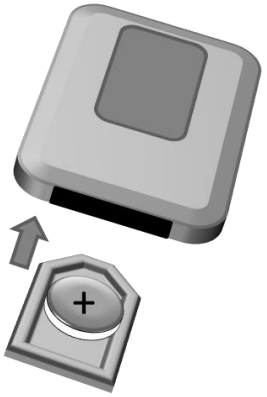

OPERACIÓN

Inserte la tarjeta SD o USB en la ranura correspondiente, se iniciara automáticamente la reproducción, puede seleccionar la canción con los botones avanzar o retroceder (⏮/⏭).

Reproducir/Pausar.

En modo de reproducción de memorias SD/USB, presione el botón ⏯, en el control remoto para pausar la reproducción, presione nuevamente para continuar la reproducción. Si la reproducción está detenida al presionar el botón iniciara la reproducción.

Previo/Siguiente.

En modo de reproducción, presione ⏮ en el control remoto para regresar a la canción anterior, presione el botón ⏭ para avanzar a la siguiente canción.

Repetir reproducción.

En modo de reproducción de memorias SD/USB, presione el botón RPT para cambiar el modo de reproducción

DESCRIPCIÓN DEL AUTOESTÉREO

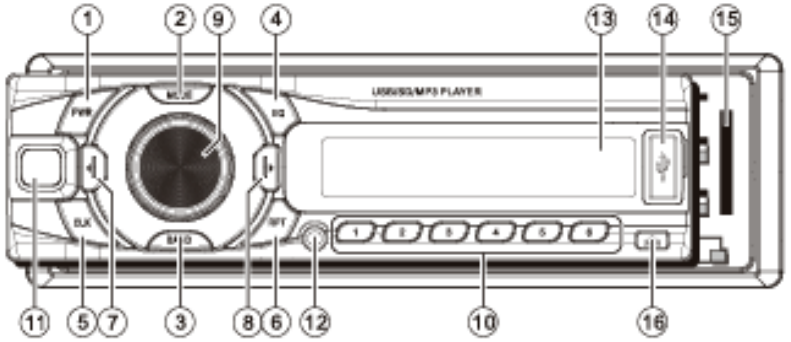

1) Botón de encendido
2) Botón de Modo
3) Botón Band
4) Botón EQ
5) Botón CLK
6) Botón RPT
7) Botón ANTERIOR
8) Botón SIGUIENTE
9) Botón Volumen
10) Botón memorias 1-6
11) Ventana IR
12) Entrada Aux
13) Pantalla LED
14) Puerto USB
15) Puerto SD
16) Botón panel

EXPLICACIÓN DEL PANEL DE CONTROL

1. Botón de encendido

Presione para encender o apagar la unidad.

2. Botón de Modo

Pulse este botón para seleccionar el modo de la siguiente manera: el modo RADIO -USB- SD- AUX.

3. Botón banda

Pulse para seleccionar la banda FM1-FM2-FM3

4. Botón EQ

Pulse para elegir EQ, cambia en este orden: POP → → BAJO CLASE → OFF

5. Botón CLK

Púlselo varias veces para cambiar el modo de visualización entre el reloj y la frecuencia (o tiempo de reproducción). En el modo de reloj, mantenga CLK una vez hasta que el parpadeo dígito de la hora y luego mantenga CLK nuevamente para cambiar 12 y 24 horas.

6. Botón RPT

Pulse para repetir una pista o todas las pistas.

7. Botón PREV

En modo MP3, presione este botón para reproducir la pista anterior. Mantenga pulsado para retroceder rápidamente. En el modo de radio, permite buscar la estación hacia atrás de forma automática.

8. Botón SIGUIENTE

En modo MP3, presione este botón para reproducir la siguiente pista. Mantenga pulsado para avanzar rápido. En el modo de radio, presione para buscar hacia adelante estación automática.

9. Botón de Volumen

Gire la perilla VOL para subir / bajar el volumen.

10. Botones de memoria (1-6)

Pulse para guardar estaciones de radio

11. **Ventana IR**

Receptor de control remoto

12. Entrada AUX

Al conectar con una fuente de entrada de audio auxiliar por una línea en el cable, y cambiar el modo pulsando el botón de modo en "AUX", la unidad puede reproducir las pistas en el interior.

13. Pantalla LED

En el modo de radio, la frecuencia se mostrará en la pantalla. En el modo MP3, el tiempo de reproducción se mostrará en la pantalla.

14. Puerto USB

Lector de memorias USB hasta 32GB

15. Puerto SD

Lector de memorias SD hasta 32GB

16. Botón MIN

En el modo de reloj, pulse este botón para ajuste de los minutos.

CONTROL REMOTO

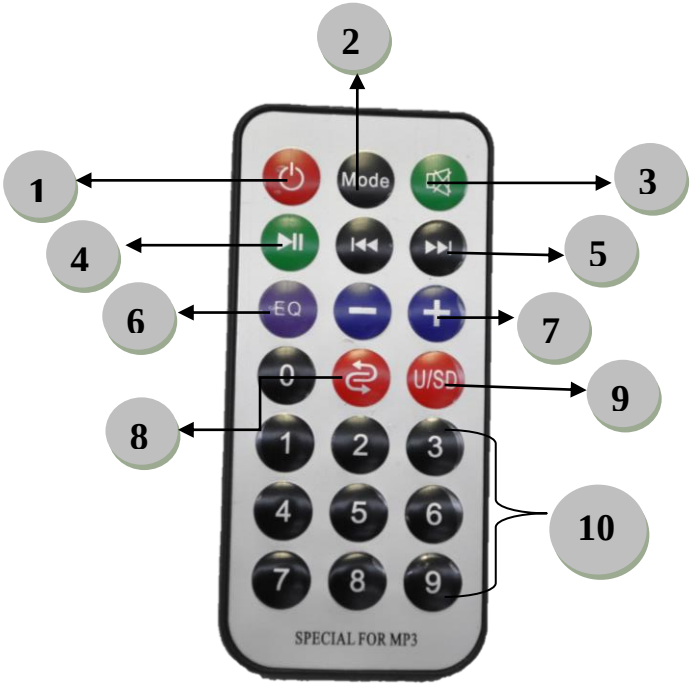

NO,	SÍMBOLO	FUNCIÓN
1	PWR	Encender o apagar el equipo.
2	MODE	Cambia la fuente de Audio entre Radio, Memoria o Aux.
3	MUTE	Activa la función Silenciar.
4	▶‖	Reproducir o Pausar reproducción.
5	⏮ ⏭	Adelanta o Retrocede la canción o estación.
6	EQ	Selecciona el modo de ecualización.
7	- / +	Aumenta o Disminuye el volumen.
8		Activar reproducción aleatoria.
9	U/SD	Selector de memorias USB / SD.
10	0-9	Selección de número de canción o estación.