Asistencia Técnica

Para atender sus dudas, aclaraciones o asistencia en la instalación y operación de su producto M master, póngase en contacto con nosotros:

- Soporte en línea: Desde nuestra página Web mande su mail.
- Atención Personalizada: Gerencia de Calidad y Soporte Técnico.
- Teléfono: 01 55 5887-8036 extensiones: 281, 351, 387, 361. **Garantías** 226

Póliza de Garantía

Producto: **Soporte de brazo para pantalla**
Marca: **M master**
Modelo: **HO-ARM26-60**

DISTRIBUIDORA DE COMPONENTES AUDIO Y VIDEO S. A. DE C.V. Agradece a usted la compra de este producto, el cual goza de una garantía de **1 año** contra cualquier defecto de fábrica, la cual ampara todas las piezas y componentes del producto, así como también la mano de obra, sin ningún cargo para el consumidor, contados a partir de su fecha de compra como material nuevo.

Para hacer efectiva la garantía deberá presentar el producto con sus accesorios completos y póliza de garantía sellada por el establecimiento que lo vendió o la factura, o recibo o comprobante, en el que consten los datos específicos del producto de la compraventa en el lugar donde lo adquirió y/o en nuestro centro de servicio de DISTRIBUIDORA DE COMPONENTES AUDIO Y VIDEO, S.A. DE C.V., ubicado en: Av. Pirules No. 134-D Int. 14 Col. Industrial San Martín Obispo CP 54769 Cuautitlán Izcalli, Estado de México o comuniques a los TEL/FAX: 5887 8036, en donde también usted podrá encontrar partes, componentes, consumibles y accesorios.

DISTRIBUIDORA DE COMPONENTES AUDIO Y VIDEO, S.A. DE C.V., se compromete a reparar el producto defectuoso o cambiarlo por uno nuevo o similar (en el caso de que se haya descontinuado), cuando no sea posible la reparación, a consecuencia de un defecto de fabricación previo diagnóstico realizado por nuestro centro de servicio, sin ningún cargo para el consumidor. El tiempo de reparación no será mayor de 30 (treinta) días naturales contados a partir de la fecha de recepción del producto en nuestro centro de servicio.

Esta garantía no tendrá validez en los siguientes casos:

- Cuando el producto hubiese sido utilizado en condiciones distintas a las normales.
- Cuando el producto no hubiese sido operado de acuerdo con el instructivo de uso que le acompaña.
- Cuando el producto hubiese sido alterado o reparado por personas no autorizadas por DISTRIBUIDORA DE COMPONENTES AUDIO Y VIDEO S. A. DE C.V.

Nombre del consumidor: _____
Dirección y teléfono: _____
Fecha de compra: _____

IMPORTADOR:
DISTRIBUIDORA DE COMPONENTES AUDIO Y VIDEO, S.A. DE C.V.
Av. Pirules No. 134-D Int. 14 Col. Industrial San Martín Obispo
CP 54769 Cuautitlán Izcalli, Estado de México
TEL: 01 (55) 5887 8036
RFC: DCA 990701 RB3

MANUAL DE INSTRUCCIONES
SOPORTE DE BRAZO PARA PANTALLAS
HO-ARM26-60

master.com.mx **@ Master_Expertos** **MasterElectronicsMX**

Por favor antes de utilizar le recomendamos, lea completamente las instrucciones de este manual.

Introducción

Gracias por adquirir productos M master los cuales son fabricados bajo las normas internacionales de calidad y seguridad, garantizando la calidad de materiales y buen funcionamiento.

Aplicación

Soporte para pantallas con brazo que permite múltiples posicione para orientar la pantalla de forma correcta para gozar de una mejor visión y aprovechar al máximo los espacios.

Recomendaciones de seguridad

Favor de leer la siguiente información de seguridad cuidadosamente antes de intentar operar o instalar el equipo.

1. Especificaciones sujetas a cambio sin previo aviso
2. Superficies de montaje recomendables: pared de ladrillo. Si el montaje va a ser en cualquier otra superficie, utilice la herramienta y accesorios adecuados (que está disponible comercialmente).
3. No lo instale en una estructura que es propensa a la vibración.
4. No lo instale cerca de una calefacción, chimenea, luz directa del sol, aire acondicionado o cualquier otra fuente de energía térmica directa.
5. El uso con mayor peso causara posibles lesiones y daños en el equipo. Por favor consulte las especificaciones.
6. Por seguridad la estructura debe soportar el peso de la pantalla, más el peso del soporte.
7. Para evitar lesiones y/o daño por consecuencia de caídas o funcionamiento inadecuado del soporte, al menos dos personas calificadas deben realizar el procedimiento de instalación.
8. M master no está obligado a reparar el daño o lesión causado por un mal montaje o ensamble.
9. Si usted no entiende en su totalidad la forma de armar e instalar, consulte a un técnico calificado para su correcto armado e instalación.
10. Se recomienda utilizar equipo de seguridad y herramientas adecuadas para realizar una buena instalación y evitar daños físicos o materiales.
11. Las medidas de pantalla recomendadas pueden variar de acuerdo a la marca y modelo de la misma, por lo cual es necesario verificar las medidas VESA y peso de la pantalla antes de realizar la compra del soporte.
12. Las imágenes utilizadas son solo de referencia, estas pueden ser diferentes a las reales.

Especificaciones

Para pantallas de:	26” (66,04 cm) a 60” (152.40 cm)
Carga máxima:	35 kg
Inclinación vertical:	+/-15°
Distancia a la pared:	8 – 85 cm
Movimiento lateral:	180°
VESA máximo:	400x400

Lista de accesorios

ID	Descripción	Imagen	Cantidad
A	Pija 3x57		4 piezas
B	Taquete 10x50		4 piezas
C	Tornillo M4x25		4 piezas
C	Tornillo M6x25		4 piezas
C	Tornillo M8x30		4 piezas
D	Rondana 16x6.5x1		13 piezas
D	Rondana 16x8.5x1.5		4 piezas
E	Espaciador de plástico		4 piezas
F	Tuerca M6		1 pieza
G	Tornillo M6x10		8 piezas
H	Gancho		1 pieza

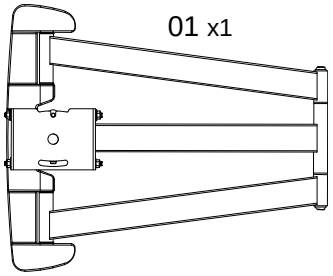

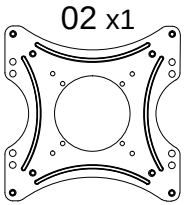

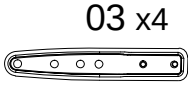

Instalación

PASO 1
Utiliza la base del soporte como plantilla, marque los puntos en donde se colocará el soporte. Verifique antes de marcar que esté nivelado de acuerdo a la pared en donde se colocará.
Utilizando un taladro y broca para concreto, realice las perforaciones en los puntos marcados con un diámetro de 10 mm y una profundidad de 60 mm
Inserte los taquetes (B) en los orificios hasta que queden al ras de la pared.
Con la ayuda de otra persona fije el soporte en la pared utilizando pijas (A), apriete hasta que el soporte no presente juego con respecto a la pared.

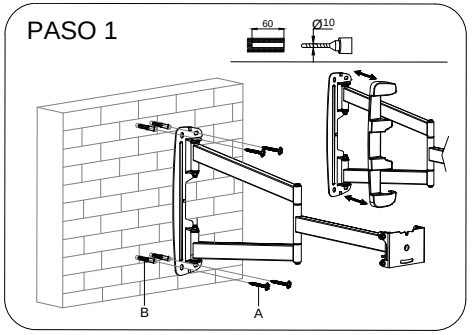

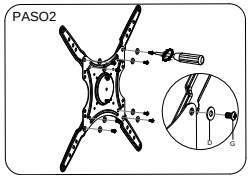

PASO 2
Coloque las extensiones en el plato del soporte utilizando los tornillos G y rondanas D

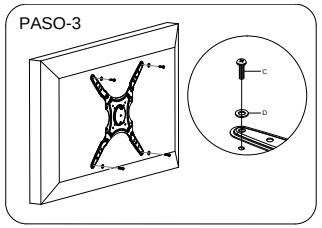

PASO 3
Coloque el plato del soporte en la parte trasera de la pantalla, el tornillo a utilizar dependerá del requerido por la pantalla a instalar. El soporte cuenta con 3 diferentes medidas de tornillos, en caso de que ninguno corresponda al requerido por la pantalla, deberá adquirirlo por separado. Las combinaciones de tornillo (C) y rondana (D), de acuerdo al requerido por la pantalla.
En caso de que la parte trasera de la pantalla sea cóncava, utilice los espaciadores plásticos (E) colocándolos entre el brazo y la pantalla, apriete hasta que el plato no presente movimiento con respecto a la pantalla.

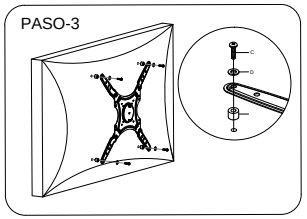

PASO 4
Con ayuda de otra persona monte la pantalla en el soporte, inserte los ganchos de la parte superior del plato en la pestaña superior del plato del soporte, después baje lentamente hasta que la parte baja descanse en la parte baja del plato del soporte, verificando que el tornillo de la parte baja se inserte en la ranura.
Apriete la tuerca (D) en el tornillo de la parte baja del soporte.

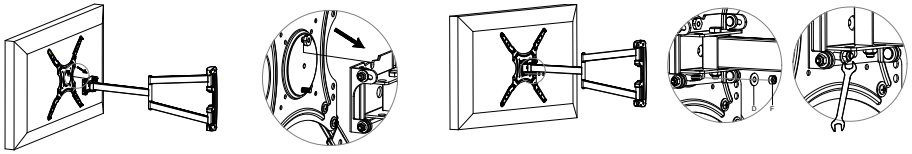
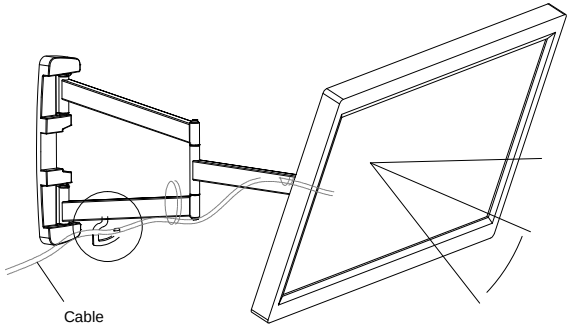
PASO 5
Ajuste la posición de la pantalla de acuerdo con sus necesidades y realice las conexiones de los equipos, utilice el gancho (H) en el brazo del soporte para fijar los cables.