Master®
Innovación en Electrónica

MAHM-WSTANDG

PEDESTAL PARA BAFLES

SOPORTE UNIVERSAL PARA BAFLES, ELABORADO EN ACERO AL CARBONO, CAPACIDAD DE CARGA DE HASTA 30 KILOGRAMOS, 3 PUNTOS DE APOYO, ALTURA AJUSTABLE.

ATRIBUTOS

- El modelo MAHM-WSTANDG es un soporte tipo pedestal para colocación de bafles, este soporte es compatible con bafles desde 8”, 10”, 12”, 15” y 18” que cuenten con entrada universal para pedestal.
- Cuenta con una altura ajustable desde 1 metro hasta 1.8 metros (se debe tener especial cuidado al colocar bafles a mayor altura), para colocar el bafle a la altura necesaria, además de pernos de seguridad de acero, que sostienen firmemente el bafle en su sitio.
- Está fabricado con acero reforzado de alta resistencia lo que le brinda una capacidad de carga de 30 Kg. y cuenta con tubos con diámetro de 1 ¼” que es el tamaño estándar o universal de entrada para bafles, por lo que puede colocarse en una gran cantidad de modelos de bafles.
- Su practico sistema de abatible permite guardar el pedestal ocupando el mínimo espacio posible, facilitando su uso y transportación, sin sacrificar prestaciones en capacidad de carga.
- Se recomienda colocar adecuadamente el pedestal abriendo las bases en un ángulo adecuado para evitar que el bafle pueda caer lateralmente y que este quede firmemente sostenido, además de asegurarse que los pernos de seguridad y perillas queden bien apretadas para evitar que los equipos puedan llegar a dañarse.

ESPECIFICACIONES TÉCNICAS

TIPO DE SOPORTE:	PEDESTAL PARA BAFLES
TIPO DE COLOCACIÓN:	PISO
CAPACIDAD DE CARGA:	30 Kg
DIÁMETRO DEL TUBO:	1 ¼”
RANGO DE ALTURA:	1.0 – 1.8 Metros
MATERIAL:	ACERO AL CARBONO
PESO DEL SOPORTE:	4.0 Kilogramos
COLOR:	Gris con Negro

ACCESORIOS

- 1 x Pedestal para bafles.

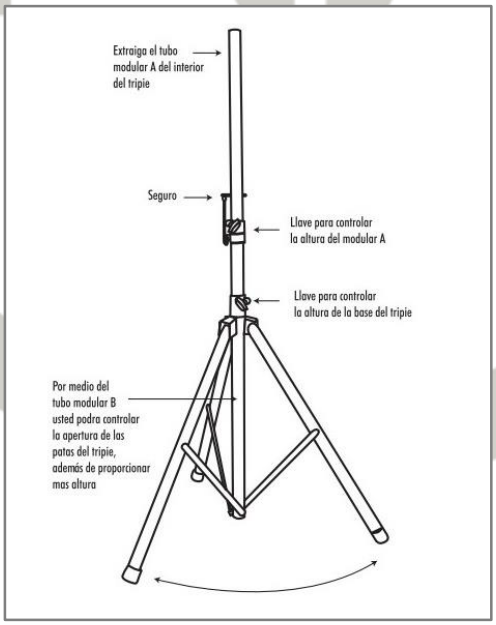

PARA MAYOR INFORMACIÓN VISITA:
www.master.com.mx